ТАВ 01-21

Ra 12,5 (√)

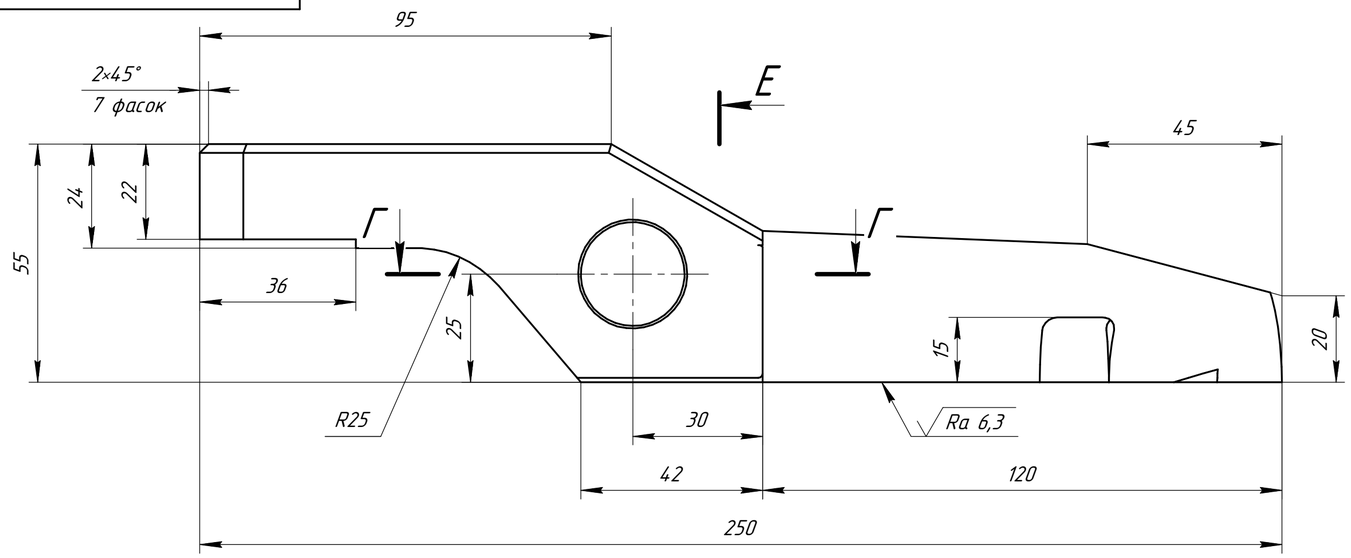

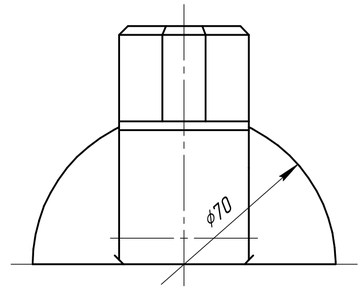

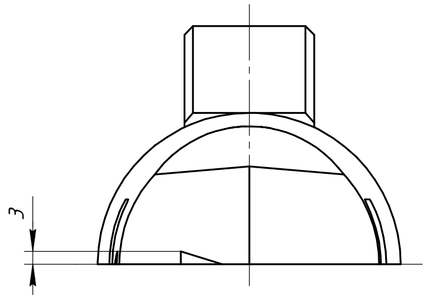

В-В

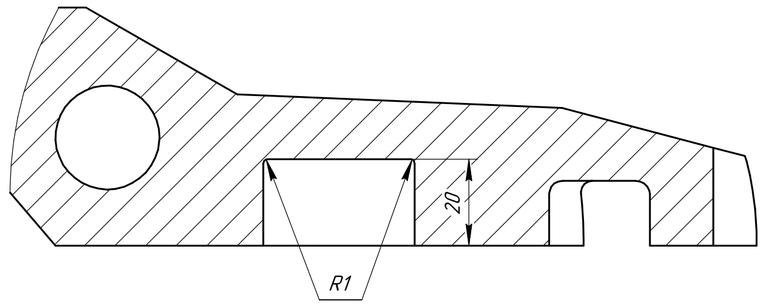

Е-Е

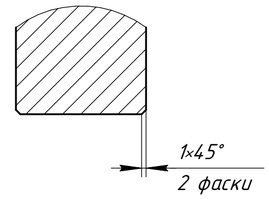

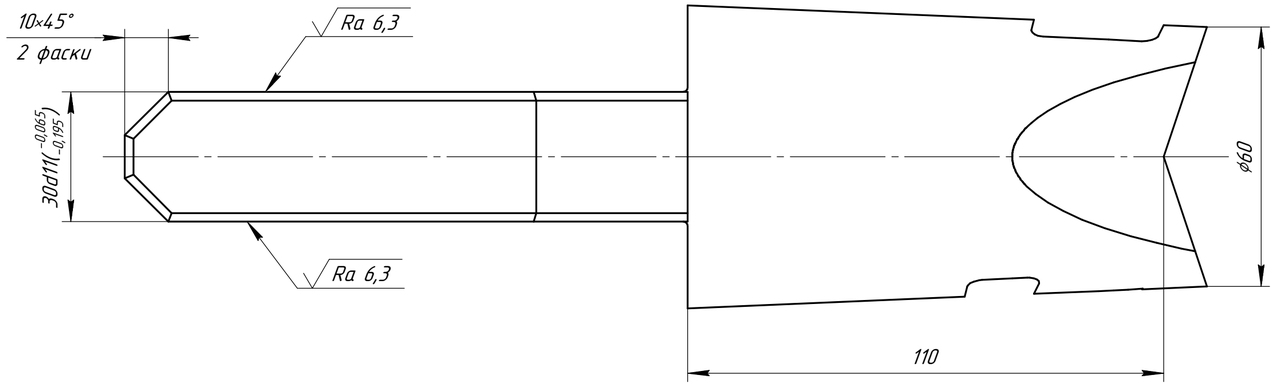

Г-Г

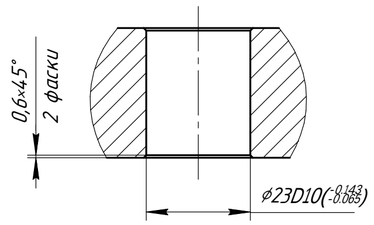

Д-Д

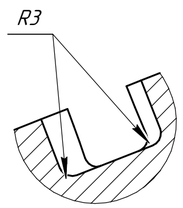

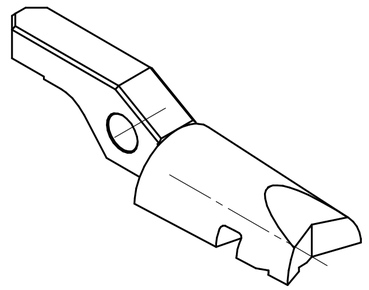

А

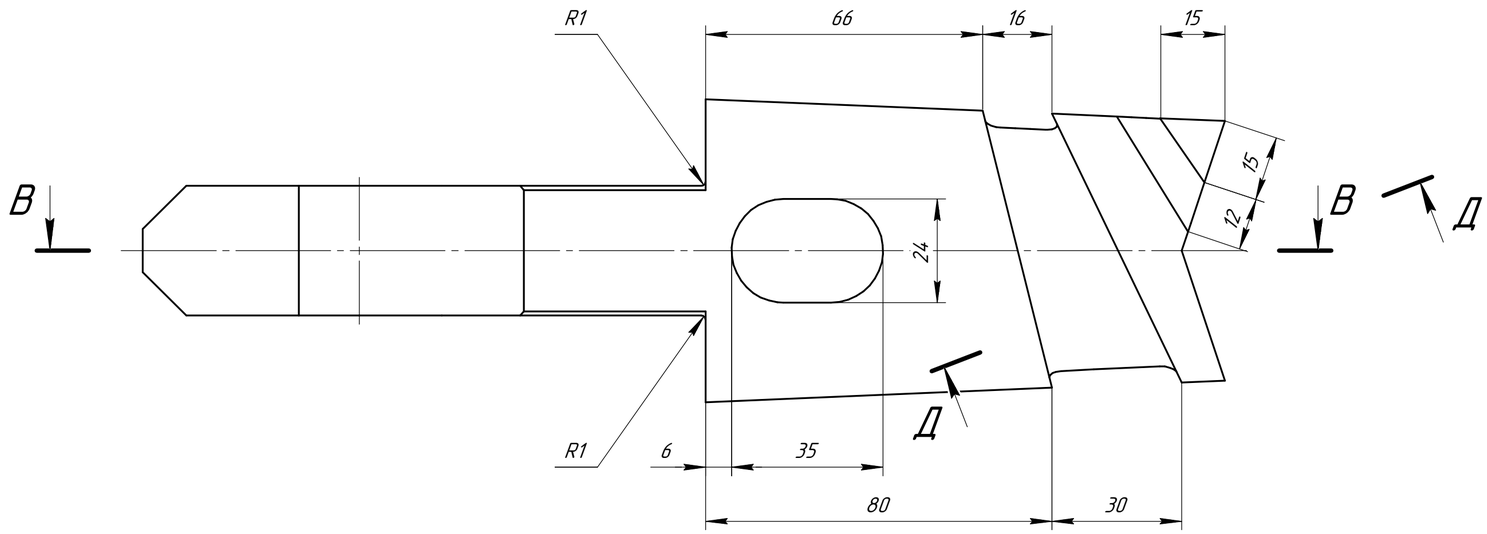

1. Данный чертеж выполнен на основании эскиза и рекомендаций специалистов ПЦ и ООО «Дон-Металл».
2. Гр. III НВ 235...277 ГОСТ 8479-70.
3. H14; h14; ± IT14/2.
4. Маркировать на бирке.

					ТАВ 01-21			
Изм.	Лист	№ докум.	Подп.	Дата	Лопасть для захвата проволоки	Лит.	Масса	Масштаб
Разраб.		Кокотов		12.23		И	2,1	1:1
Пров.		Сергеев		12.23		Лист	Листов 1	
Т.контр.								
Н.контр.					Сталь 40ХН ГОСТ 4543-2016	"Уральская Сталь" ТУ КТО		
Утв.		Сергеев		12.23				

Перв. примен. | Справ. № | Подп. и дата | Инв. № дубл. | Взам. инв. № | Подп. и дата | Инв. № подл.

Копировал | Формат А2